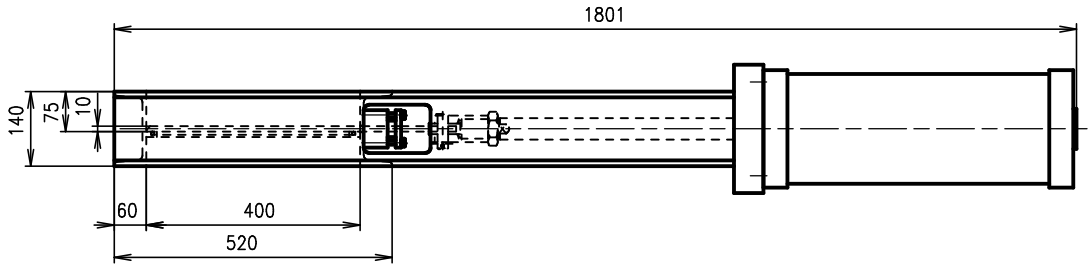

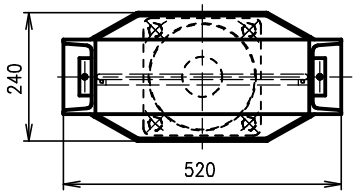

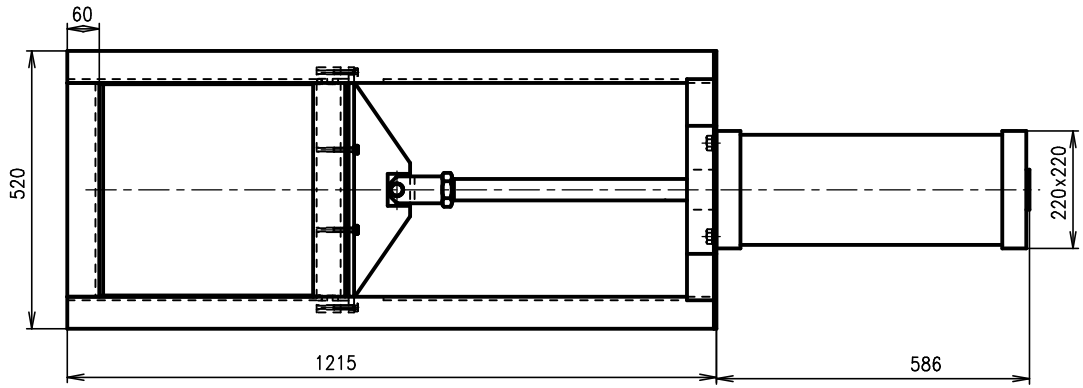

PŘÍRUBA

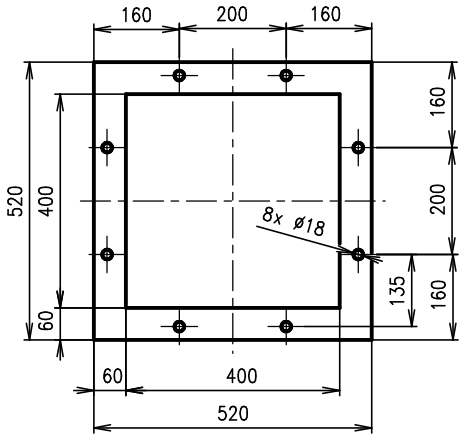

	PROJEKČNÍ PODKLAD	1-P 04.04.03/179	CELKOVÁ HMOTNOST: 97,5kg
		DESKOVÝ UZAVĚR PNEUMATICKÝ	
		D U P 400 x 400	