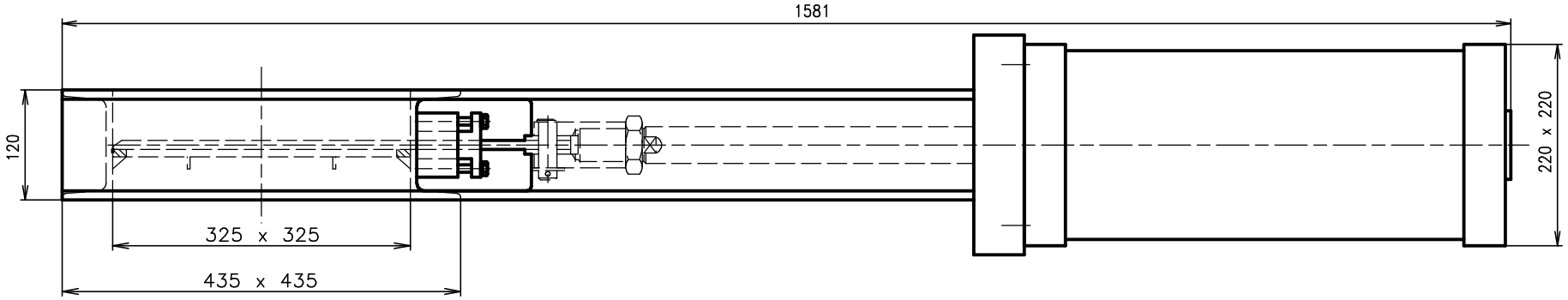

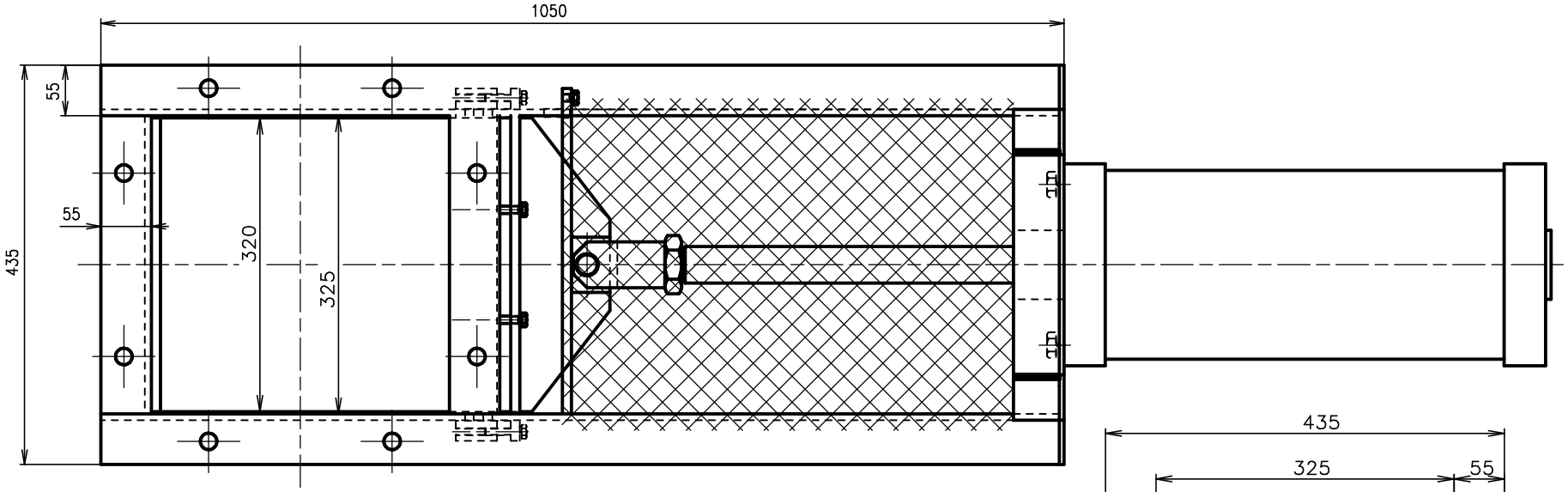

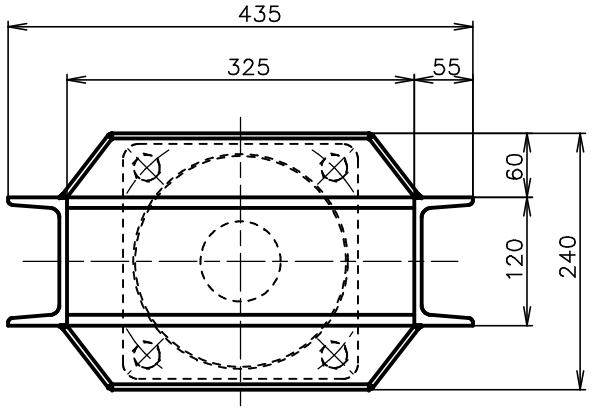

PŘÍRUBA

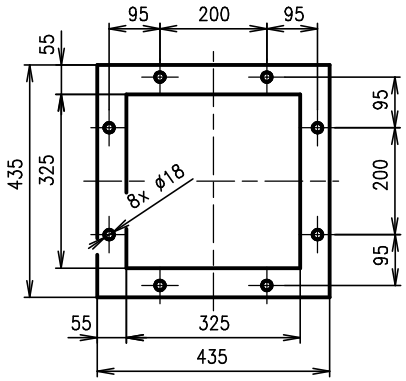

	PROJEKČNÍ PODKLAD	2-P 04.04.02/268 — CELKOVÁ HMOTNOST: 78,8kg
		DESKOVÝ UZAVĚR PNEUMATICKÝ
		D U P 320 x 320